Герметики и клеи

Одно - и двухкомпонентные дозирующие системы, оборудование для клеев-расплавов

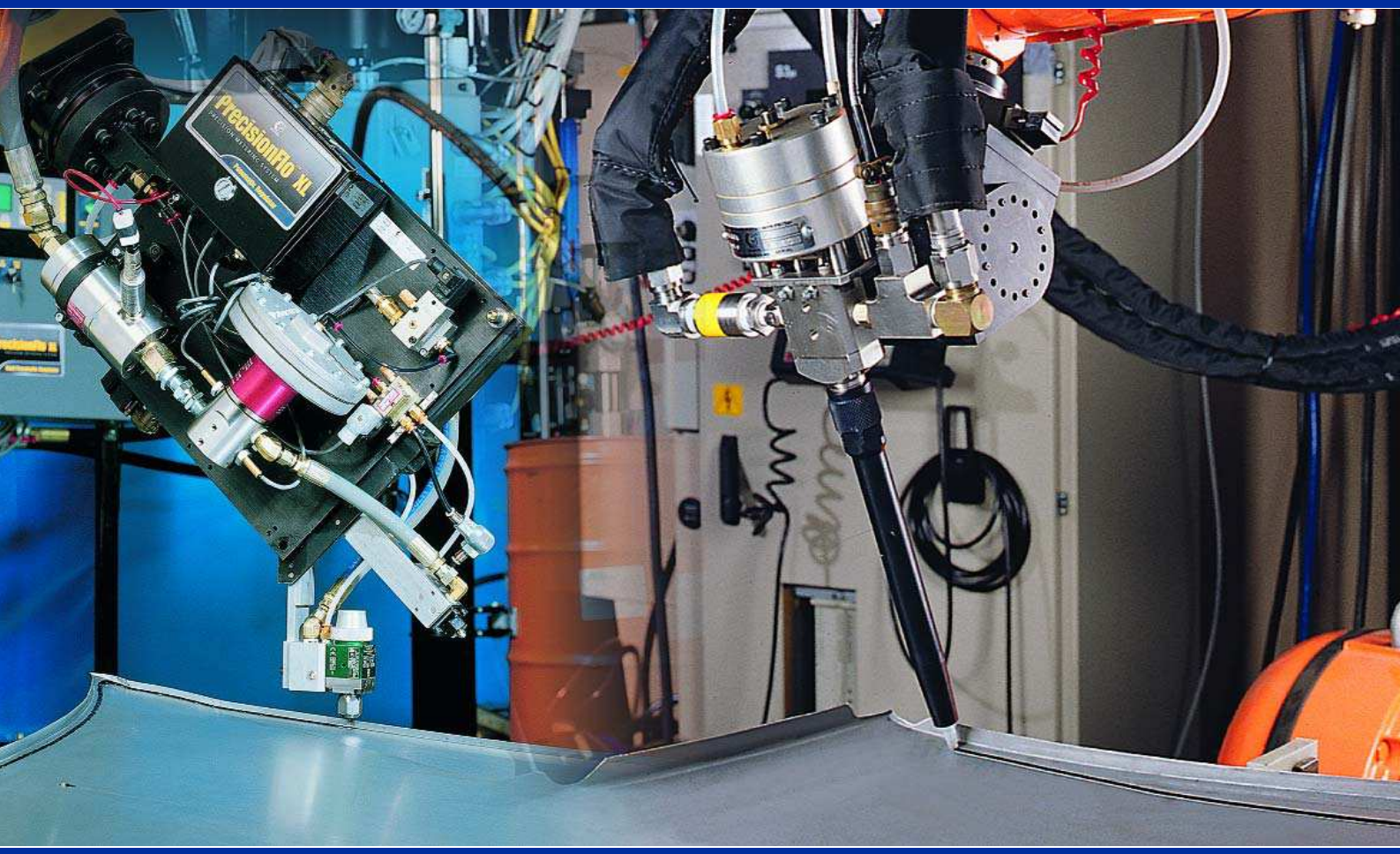

ПРОВЕРЕННОЕ КАЧЕСТВО. ПЕРЕДОВАЯ ТЕХНОЛОГИЯ.

Однокомпонентное оборудование

S20c – S20c на тележке – 3 дюйма.
Один раздаточный пост

S20 – 3 дюйма.
Один раздаточный пост

D30 – 3 дюйма,
два раздаточных поста, 30 л

D200 – 3 дюйма, два раздаточных поста, 200 л
D200i – 3 дюйма, два раздаточных поста
с 2-х клавишной блокировкой (не показана)

D200s – 6,5 дюймов, два раздаточных поста с
D200si – 6,5 дюймов, два раздаточных поста
с 2-х клавишной блокировкой (не показана)

Насосы Check-Mate®

ТИПОВОЕ ПРИМЕНЕНИЕ

Перекачивание вязких и абразивных химических материалов с очень высокой вязкостью

Подача больших объемов материала из контейнеров или баков

Перекачивание герметиков и клеев на одну или более дозаторную установку

Подача материалов для наполнения контейнеров, баков, заливочных емкостей

МАТЕРИАЛЫ

Герметики

Акриловые смолы

Силиконы

Клеи

Бутил

Типографские краски

Эпоксидная смола

Мастики

Полихлорвиниловые герметики

Уретаны

Уплотняющие составы

Материалы средней и высокой вязкости

Абразивные материалы.

ОСОБЕННОСТИ

Стандартные прочные покрытия и уплотнения

Покрытия и уплотнения Optional MaxLife™ вдвое увеличивающие стандартный срок службы

Пневматический двигатель следующего поколения со встроенной модульной системой защиты от неуправляемого режима

Специальная конструкция защищает уплотнения от загрязнения

Электрические тандемные системы существенно снижают продолжительность простоя

Дополнительное управление DataTrak™ отслеживает использование и расход материалов и поддерживает профилактическое обслуживание

ПРЕИМУЩЕСТВА

Надежность двигателя и насоса сокращают расходы на обслуживание и время простоя

Легкость в обслуживании, минимальные расходы на ремонт и сервис

Низкий уровень шума и защита от обмерзания пневматического двигателя NXT

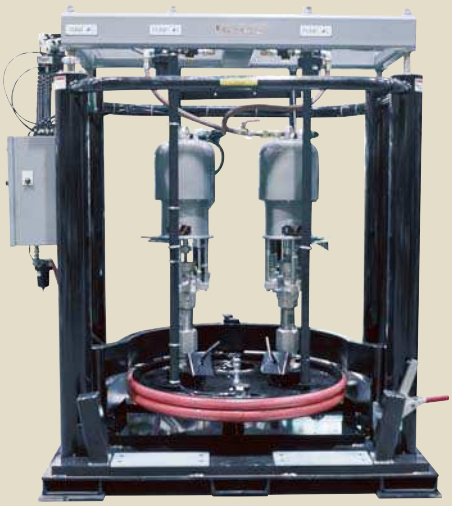

Uni-Drum – Грузовой контейнер

Насосы Uni-Drum™

ТИПОВОЕ ПРИМЕНЕНИЕ

Для систем антикоррозионной защиты кузовов автомобилей и заполнения кузовных швов и полостей

Промышленная система подачи герметика

МАТЕРИАЛЫ

Материалы средней вязкости, обычно полихлорвиниловые

Шумоизоляционные и вибропоглащающие материалы

ОСОБЕННОСТИ

Тандемный насос с пневматическим приводом

Двойная фильтрация

Автоматическое выключение при низком давлении

Ручные насосы и фильтры для сброса давления

Специально сконструированная поверхность пресс-шайбы с системой вентиляции сокращает отходы

ПРЕИМУЩЕСТВА

Сокращает время смены емкости

Уменьшает требование к площади под плунжерный насос и грузовой контейнер

Сокращает отходы материала благодаря плоской поверхности пресс-шайбы

Обеспечивает быструю смену тары и обеспечивает регулирование положения бака

Двухкомпонентное оборудование

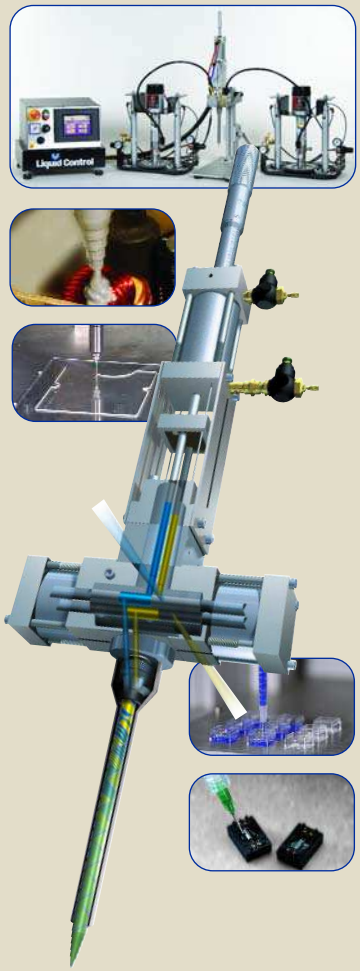

Система дозирования PD44

ТИПОВОЕ ПРИМЕНЕНИЕ	МАТЕРИАЛЫ
Двухкомпонентные материалы микродозирования:	Полиуретан
герметизация, уплотнение, изоляция, инкапсуляция, инжекторное заполнение	Эпоксидная смола
	Силиконы

ОСОБЕННОСТИ	ПРЕИМУЩЕСТВА
Раздельная подача материала	Точность дозировки и подаваемых доз материала
материал смешивается непосредственно перед нанеснением – в статическом миксере	Исключает полимеризацию материала до миксера
нет шлангов между дозирующими насосами и миксером	Обеспечивает точное соотношение и размеры повторяемого впрыска
Низкая подача для наложения вязких материалов	Работает с высокоактивными смолами
Фиксированное соотношение дозирования компонентов	Точное управление соотношением
Компактный размер и малый вес	

Система дозирования PR70

ТИПОВОЕ ПРИМЕНЕНИЕ	МАТЕРИАЛЫ
Двухкомпонентные материалы микродозирования:	Полиуретан
автомобильная электроника, бытовая электроника, медицинские, спортивные товары	Силиконы
	Эпоксидная смола

ОСОБЕННОСТИ	ПРЕИМУЩЕСТВА
Надежность и долгий срок эксплуатации обеспечивают максимальную эффективность системы	Сокращение расходов на техобслуживание и времени простоя
Насосы с улучшенными рабочими характеристиками позволяют достичь высокой точности дозировки компонентов	Сокращение отходов
Интуитивные элементы управления	Увеличенный срок службы уплотнений и простота замены
Большой выбор систем подачи, включая резервуары PE и SST	Долгий срок службы насоса
Распределитель MD2 для точного двухкомпонентного дозирования	
Быстрое обучение работе с системой и сокращение времени ремонта	

Система дозирования Posi-Ratio®/CTF

ТИПОВОЕ ПРИМЕНЕНИЕ	МАТЕРИАЛЫ
Электроизоляция, склеивание и заливка	Полисульфид Силикон Уретан Эпоксидная смола

ОСОБЕННОСТИ	ПРЕИМУЩЕСТВА
Точные дозирующие поршневые насосы	Легко изменить «дозу» и расход материала
Возможность работы с материалами разной вязкости	Простая смена передаточного отношения. Легко изменить дозировку компонентов
Встроенный или удаленный раздаточный пистолет	Низкие эксплуатационные расходы и простота использования для сокращения времени простоя
Прочная, износостойкая конструкция	
Фиксированное или варьируемое соотношение дозирования компонентов	

DL™ Система дозирования

ТИПОВОЕ ПРИМЕНЕНИЕ	МАТЕРИАЛЫ
Ламинирование	Твердые уретаны
Склеивание фильтров	Эластичные уретаны
Постоянная подача	Силиконы
Подача смол	Эпоксидные смолы
	Синтактические пены

ОСОБЕННОСТИ	ПРЕИМУЩЕСТВА
Широкий выбор дозировки компонентов и расхода материала	Сокращение простоев
Низкие эксплуатационные расходы	Оптимальное смешивание
Простота программирования	Низкие эксплуатационные расходы
Широкий выбор систем подачи	
Статические или динамические смесители	
Компактная портативная модульная конструкция	

Решения в области использования клеев-расплавов

Therm-O-Flow® 200

Therm-O-Flow® 20/NXT

Therm-O-Flow® 20/Mini-5

Therm-O-Flow® Системы блочных расплавов

ТИПОВОЕ ПРИМЕНЕНИЕ

- Заклейка стеклопакетов
- Изготовление элементов интерьера автомобилей
- RV-ламинирование
- Производство окон
- Производство кабелей
- Сборка мебельных изделий
- Ламинирование дверей
- Книгопроизводство
- Производство ленты и этикеток

МАТЕРИАЛЫ

- Бутилкаучук
- Этилен-винил Ацетат
- Полиамид
- Полиуретан высокоактивные материалы (полиуретан)
- Чувствительный к давлению Клеи (PSA)
- Полиизобутилен (PIB)
- Уплотнители горячего расплава

ОСОБЕННОСТИ

Высокая производительность даже для материалов с высокой вязкостью

Современная система контроля температуры

Включает новейшую технологию пневматического двигателя

Улучшает эффективность процесса посредством:

- Датчиков малого и нулевого уровня
- Электрического привода для тандемных агрегатов
- Пакетов насосов быстрой замены
- нагревателей, которые не требуют замены при нормальной эксплуатации
- Система самодиагностики с календарем техобслуживания и ремонта удобства эксплуатации

7-и дневное временное устройство

Система контроля температуры

Встроенное система защиты от неуправляемого режима

ПРЕИМУЩЕСТВА

No temperative overshoot resulting in material degradation

Бесшумные пневматические двигатели с защитой от обледенения

Возможность использования с абразивными материалами

Сокращение простоев

Простота эксплуатации

Полный наборнагреваемых пресс-шайб

MegaFlo™ *(только для Therm-O-Flow 200)*

- для высоких температур расплава

200 л

20 л

Гладкая поверхность пресс-шайб

- Ровная поверхность нагревает меньше материала для максимальной эффективности
- Оптимален для догогостоящих материалов с малым расходом

200 л

20 лl

Ребристые пресс-шайбы

- Обеспечивает наибольший уровень расплава для материалов с высоким расходом и плохо поддающихся расплаву

Интерфейс пользователя EasyKey™

Современные элементы управленияпомогают оптимизировать производственный процесс, например обеспечить экономичное производство

Решения для измерительного оборудования

PrecisionFlo XL
Измерение точности системы дозирования

PrecisionFlo™ XL

ТИПОВОЕ ПРИМЕНЕНИЕ	МАТЕРИАЛЫ
Применение в автомобильных кузовных цехах	ПХВ
Использование в окрасочных автомобильных цехах	Эпоксидная смола
Промышленное дозирование: стекло/окна, транспортировка, торговые аппараты,авиационно-космическая промышленность, бытовые приборы	LASD
Промышленное и автомобильное применение, использующее PrecisionSwirl	Силикон

ОСОБЕННОСТИ	ПРЕИМУЩЕСТВА
Управление давлением и расходом материала позволяет в режиме реального времени непрерывно поддерживать оптимальный объем	Точное и последовательное управление дозированием
Автоматическая настройка системы	Экономия времени установки и сокращение времени задержки
Возможность управления двумя пресс-шайбами с помощью одного управляющего устройства	Производственная отчетность и отчетность о неисправностях, автоматически сохраняется
Встроенные функции для управления дополнительными устройствами процесса	Монтируется прямо на манипулятор робототехнического устройства
Комплексное управление данными	Компоненты для работы с наполненными, абразивными и хрупкими материалами
Выбор языков	Рабочее давление до 240 бар (24 МПа)
Простой клавишный или сенсорный дисплей	Высокая производительность
Высокое давление	Работает с материалами с высокими свойствами вязкости с меньшей потерей давления
Компактность конструкции	Для выдавливающих, распыляющих, струйных и вихревых аппликаторов
Выбор расходомера(прямозубая цилиндрическая передача, косозубая цилиндрическая подача, счетчик Кориолиса)	

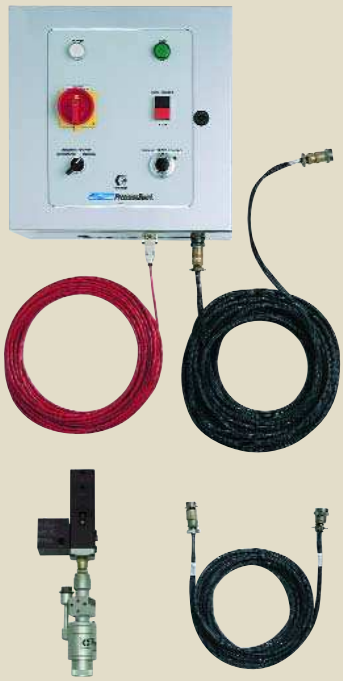

PrecisionSwirl™ Блок

ТИПОВОЕ ПРИМЕНЕНИЕ	МАТЕРИАЛЫ
Фланцевое адгезионное склеивание	Эпоксидная смола горячего отверждения
Структуральное адгезионное	Поливинилхлоридный пластизоль
Усиление панелей кузова	Расширяющиеся уплотнители
ПХВ герметизация швов	Шумоизоляционные и вибропоглащающие материалы
Уплотнение после скобы	
Жидкое уплотнение	
Шумо- и вибродемпферы	

PrecisionFlo™ LT

ТИПОВОЕ ПРИМЕНЕНИЕ	МАТЕРИАЛЫ
Дозирование	ПХВ
Герметизация швов	Эпоксидная смола
Hem flange	Расплав при высокой/средней температуре
Звукопоглощение	LASD
Склеивание	Силиконы
Профилированное обертывание	

PrecisionFlo LT

ОСОБЕННОСТИ	ПРЕИМУЩЕСТВА
Управление давлением и расходом материала позволяет в режиме реального времени непрерывно поддерживать оптимальный объем	Точное и последовательное управление дозированием
Не требуется время на перезагрузку	Быстрое срабатывание
Постоянный расход	Работает с большинством материалов
Обработка материалов с низкими и высокими свойствами вязкости,расходом и размером впрыска	Простота эксплуатации
Простой интерфейс пользователя	Монтируется прямо на манипулятор робототехнического устройства
Выбор языков	
Работает с материалами и клеями-расплавамипри температуре до 200°C	
Работает с пресс-шайбой	

Гидравлическая пластина

ОСОБЕННОСТИ	ПРЕИМУЩЕСТВА
Обеспечивает вихревое нанесение материала на поверхность «Swirl»	Увеличенный диапазон действия оборудования Swirl упрощает программирование робототехнического устройства
Закрученный образец имеет однообразный профиль бисера и единые края	Подвижные части не имеют изнашивающихся уплотнений
Закрученный образец можно менять на пути “бисера”	Добавление к PrecisionFlo XL для получения полной системы управления процессом нанесения
Designed edge control	Доступны опции установки с распылителем или спец-устройствами
Открытый или закрытый, широкий или узкий отпечаток нанесения	Стандартное оборудование позволяет наносить материалы в труднодоступные места
Also available as compact version	

Как выбрать правильный насос для вашего материала

Воспользуйтесь данными схемами для выбора насоса Check-Mate, подходящего для вашего материала

1) Выберите тип материала (уретан, эпоксидная смола, акрил, силикон и т.д.) и его вязкость
2) Выбрать расход потока
3) Выбрать систему подачи Graco, основываясь на местах пересечения точек

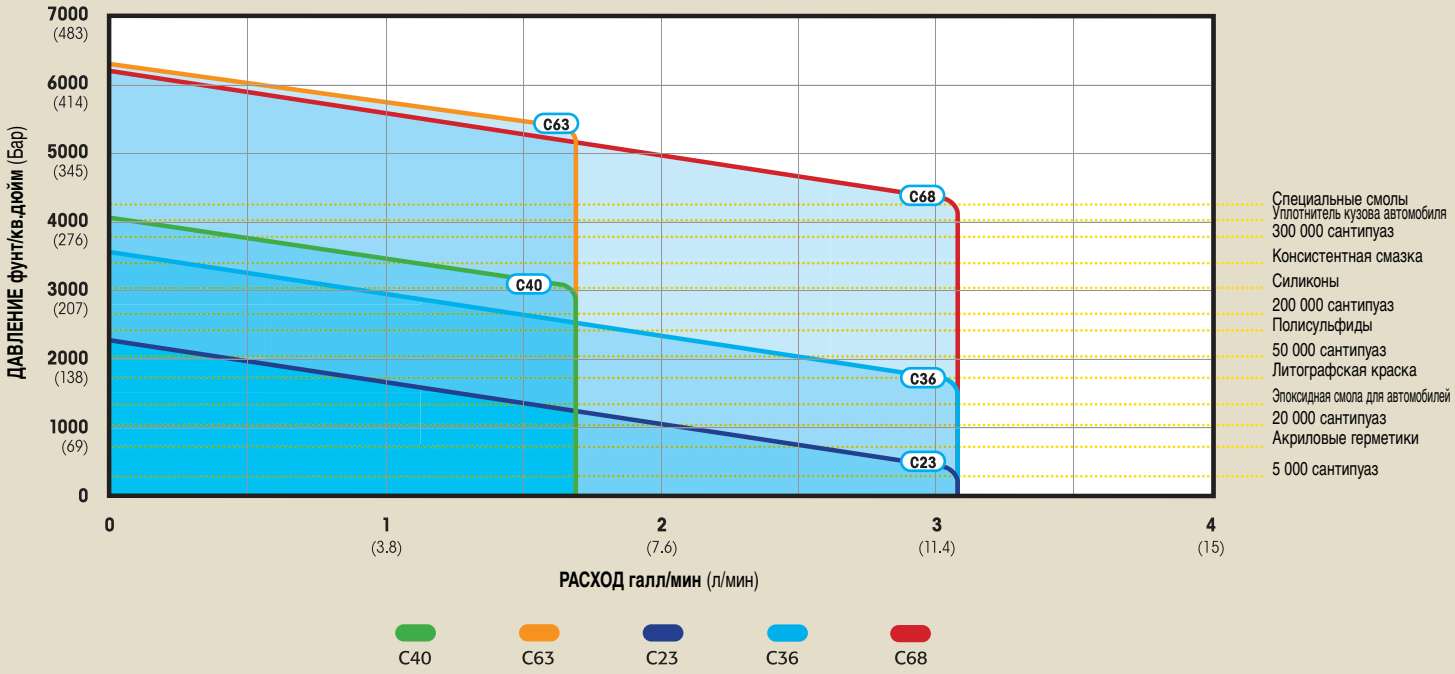

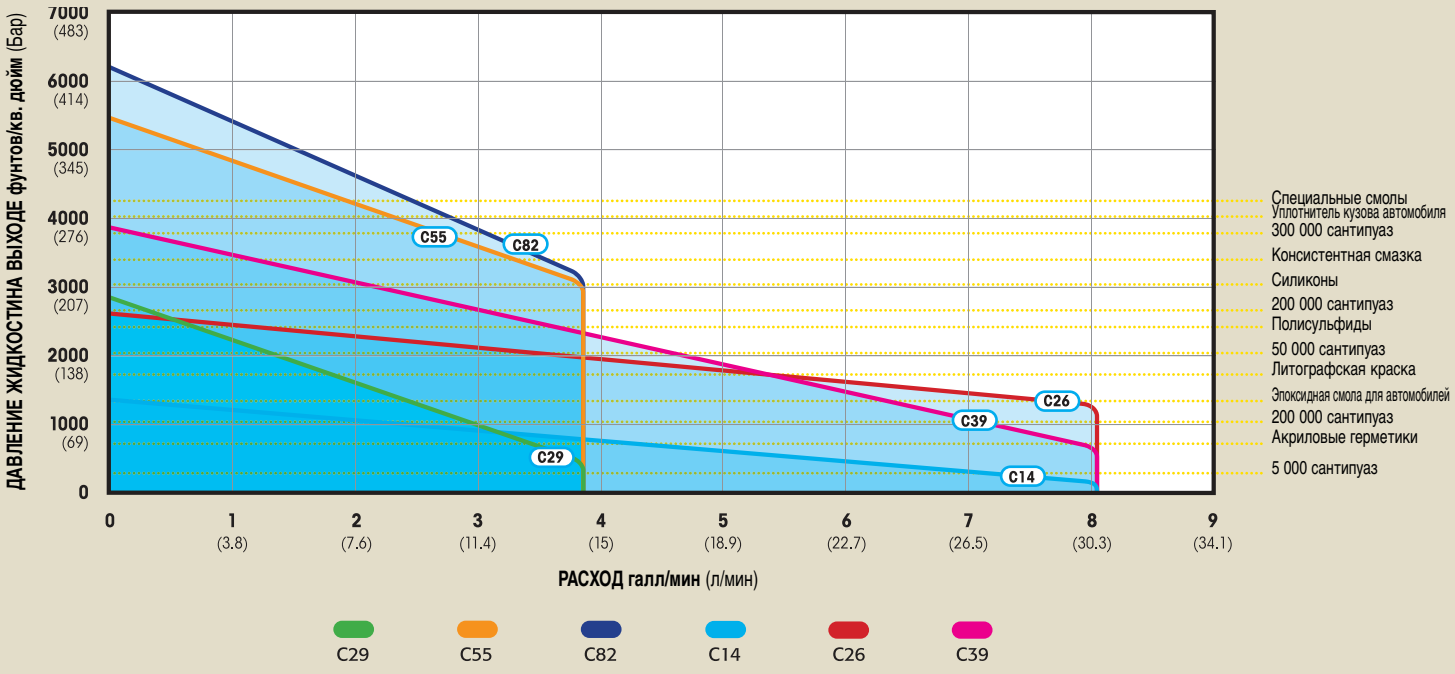

Примечания

СВЕДЕНИЯ О КОМПАНИИ GRACO

Компания Graco, основанная в 1926 г., является мировым лидером по производству систем транспортировки жидкостей и их компонентов. Изделия компании Graco перемещают, измеряют, контролируют, дозируют и доставляют широкую гамму жидкостей и текучих материалов, применяемых для смазки в транспортных средствах, а также в промышленных и коммерческих устройствах.

Успех компании основывается на ее приверженности техническому совершенству, производству на мировом уровне и безупречному обслуживанию клиентов. Работая в тесном сотрудничестве с квалифицированными дистрибьюторами, компания Graco предлагает системы, изделия и технологии, определяющие стандарты качества при работе с широким диапазоном текучих сред. Graco поставляет оборудование для распыления отделочных материалов, нанесения защитных покрытий, перемешивания красок, смазки, дозирования герметиков и клеев наряду с оборудованием на электрическом приводе для подрядных строительных организаций. Постоянные инвестиции Graco в системы управления жидкостями будут служить основой для дальнейшего предложения инновационных решений в различных областях мирового рынка.

АДРЕСА КОМПАНИИ GRACO

КОНТАКТНАЯ ИНФОРМАЦИЯ

ПОЧТОВЫЙ АДРЕС
P.O. Box 1441
Minneapolis, MN 55440-1441
Тел. 612 623-6000
Факс 612 623-6777

СЕВЕРНАЯ И ЮЖНАЯ АМЕРИКА

МИННЕСОТА
Международный головной офис
Graco Inc.
88-11th Avenue N.E.
Minneapolis, MN 55413

ЕВРОПА

БЕЛЬГИЯ
Европейский головной офис
Graco N.V.
Industrieterrein-Oude Bunders
Slakweidestraat 31
3630 Maasmechelen,
Belgium
Тел. 32 89 770 700
Факс 32 89 770 777

АЗИЯ, ТИХООКЕАНСКИЙ РЕГИОН

ЯПОНИЯ
Graco K.K.
1-27-12 Hayabuchi
Tsuzuki-ku
Yokohama City, Japan 2240025
Тел. 81 45 593 7300
Факс 81 45 593 7301

АЗИЯ, ТИХООКЕАНСКИЙ РЕГИОН

КИТАЙ
Graco Hong Kong Ltd.
Representative Office
Room 118 1st Floor
No.2 Xin Yuan Building
No.509 Cao Bao Road
Shanghai, P.R. China 200233
Тел. 86 21 649 50088
Факс 86 21 649 50077

АЗИЯ, ТИХООКЕАНСКИЙ РЕГИОН

КОРЕЯ
Graco Korea Inc.
Choheung Bank Building
4th Floor #1599
Gwanyang-Dong, Dongan-Ku,
Anyang-Si, Gyunggi-Do,
Korea 431-060
Тел.: 82(Корея) 31 476 9400
Факс: 82(Корея) 31 476 9801

Все сведения и иллюстрации, приведенные в настоящем документе, основываются на последней информации об изделиях, имеющейся на момент публикации. Graco сохраняет за собой право в любой момент вносить изменения без уведомления.

Graco имеет сертификацию в соответствии с требованиями ISO 9001.

Европа
+32 89 770 700
ФАКС: +32 89 770 777
WWW.GRACO.BE

©2002, 2008 Graco N.V. 300601R (ред. C) 12/07 Отпечатано в Европе.
Все другие названия марок или логотипы используются для целей идентификации и являются зарегистрированными торговыми марками соответствующих владельцев.